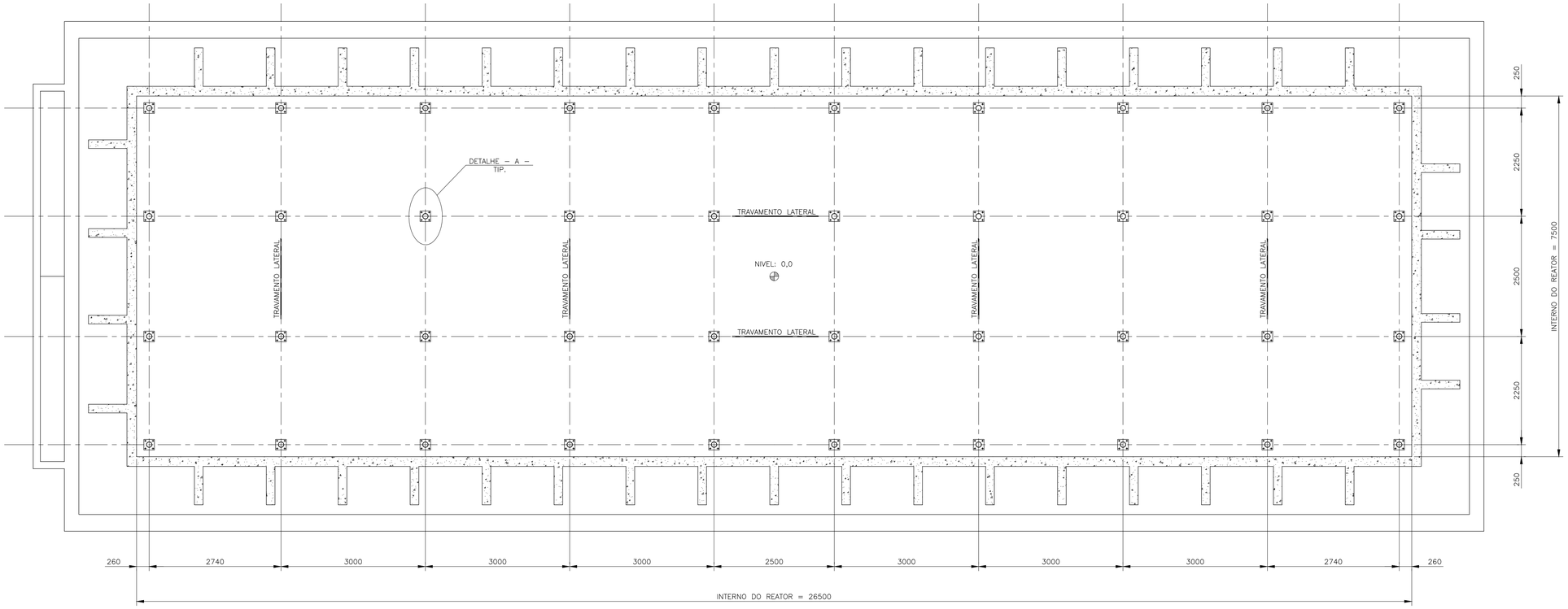

CONJUNTO
ESC. 1:50

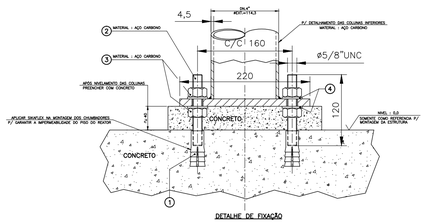

DETALHE DE FIXAÇÃO

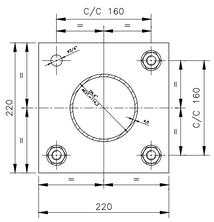

DETALHE – A –
ESC. 1:2

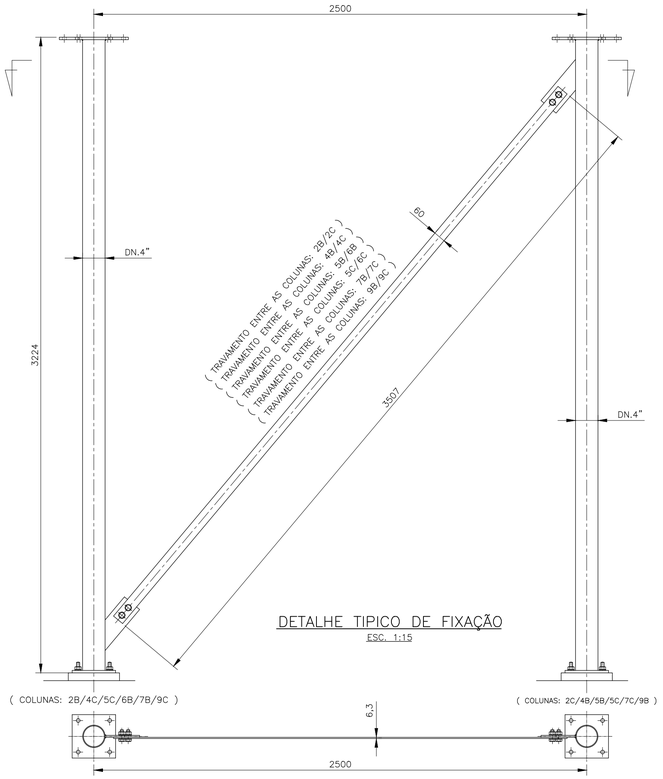

DETALHE TIPICO DE FIXAÇÃO
ESC. 1:15

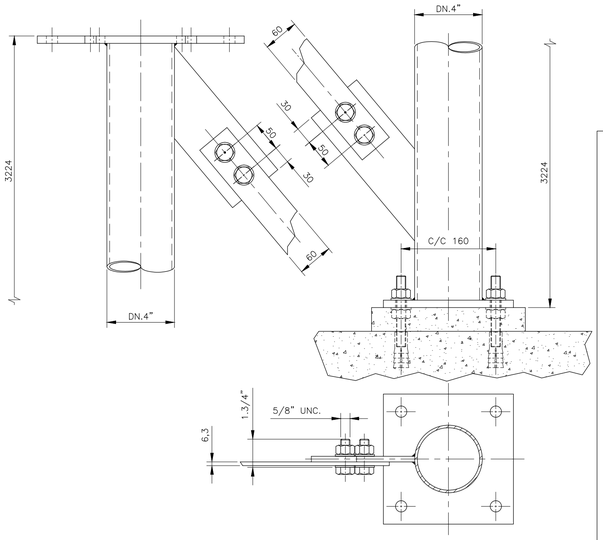

DETALHE TIPICO DE FIXAÇÃO
ESC. 1:5

ESPECIFICAÇÕES:

1. DIMENSÕES EM MM, EXCETO ONDE INDICADO.
2. CONEXÕES PARAFUSADAS EM AÇO INOXIDÁVEL AISI 304 OU SUPERIOR.

SERVIÇO AUTÔNOMO DE ÁGUA E ESGOTO DE SÃO PEDRO

TÍTULO

IMPLANTAÇÃO DA 2º ETAPA DA ETE SAMAMBAIA NO MUNICIPIO DE SÃO PEDRO - SP.

Local:
RUA MANOEL ARANHA, S/N. CHÁCARA SAMAMBAIA. SÃO PEDRO - SP.

Projeto:

EQUIPAMENTOS DO REATOR

ESTRUTURA METÁLICA - ANAERÓBIO

Executado por:

SAAESP
Serviço Autônomo de Água e Esgoto de São Pedro

Resp. Técnico:
RESP. TÉCNICO: TIAGO DE MATTOS SEYDELL

Folha:
R-01

CREA:
5061115692

Arquivo:

Escala:
INDICADA

Nº	Data	Revisão	Desenhista